ALLES WAT U ALTIJD AL WILDE WETEN I.V.M. REGENGELUID

BIJ FAKRO DAKVENSTERS EN PLATDAKVENSTERS

De impact van neerslag op dakvensters kan contactgeluid veroorzaken. Men kan dit geluid onder meer afzwakken door een geluidswerende beglazing te gebruiken, zoals de **G61 (Sun & Sound)** beglazing bij FAKRO dakvensters.

Dit contactgeluid wordt echter niet alleen veroorzaakt door de impact van de regen op de beglazing, maar ook door de inwerking ervan op de aluminium delen van de raamvleugel en het raamkader. Dit geluid wordt doorgaans als minder storend ervaren doordat de gebruikers het als een natuurlijk lawaai beschouwen. Indien men dit geluid toch wenst te dempen, kan men een buitenzonwering voorzien die de impact van de regen of hagel tempert en die idealiter niet alleen de beglazing bedekt, maar tevens de aluminium delen van de raamvleugel en het raamkader. Alle FAKRO buitenzonweringen type AMZ beantwoorden hieraan!

Tevens kan men ervoor zorgen dat geluid van buiten niet naar binnen kan dringen. Om dit laatste te voorkomen, zijn de standaard FAKRO dakvensters steeds voorzien van minimum 4 ingebouwde afdichtingsrubbers, om alzo de geluidsdoorgang tussen raamvleugel en -kader te verhinderen.

FAKRO®

www.**fakro.be**

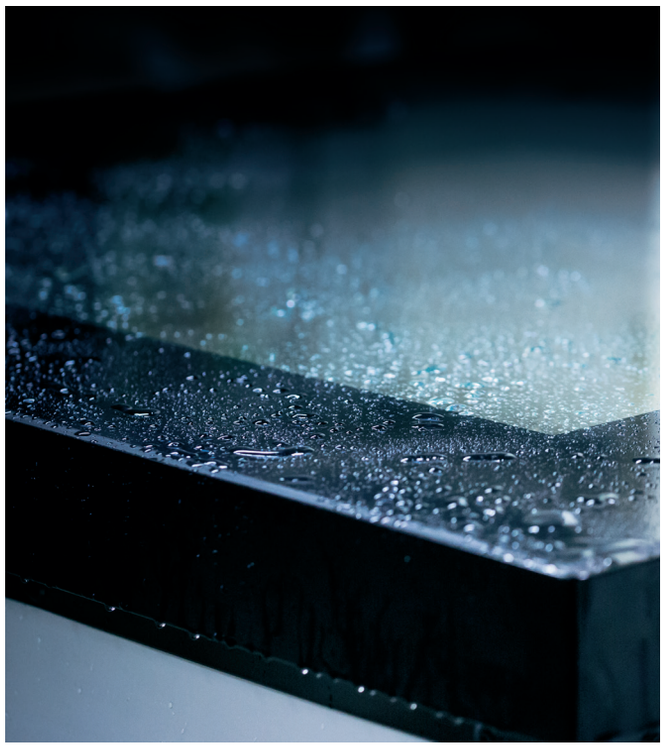

In onderstaande tabel ziet men het resultaat van testen uitgevoerd bij Peutz. Het **FAKRO dakvenster FTP-V G61 (Sun & Sound)** vermindert het geluid van de regen met 9,2 dB(A) in vergelijking met het standaard FAKRO dakvenster FTP-V P2. Voor het menselijke oor komt dit neer op bijna** een halvering. Zoals verwacht daalt het geluidsniveau nog verder bij toepassing van de AMZ buitenzonwering.

Ook het **FAKRO platdakvenster D_F** scoort met een A-gewogen geluidsniveau L_{IA} = 44 dB(A) bij 5° bijzonder goed (getest bij 30° werd hier zelfs een L_{IA} = 36 dB(A) gemeten). Ook hier daalt het geluidsniveau nog verder bij toepassing van de AMZ buitenzonwering.

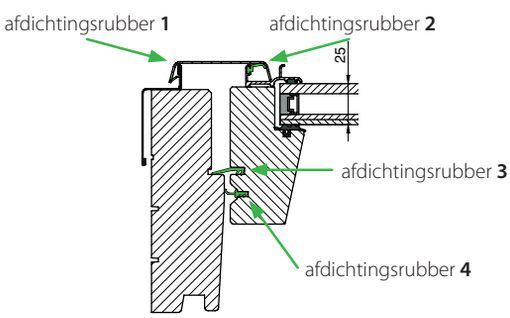

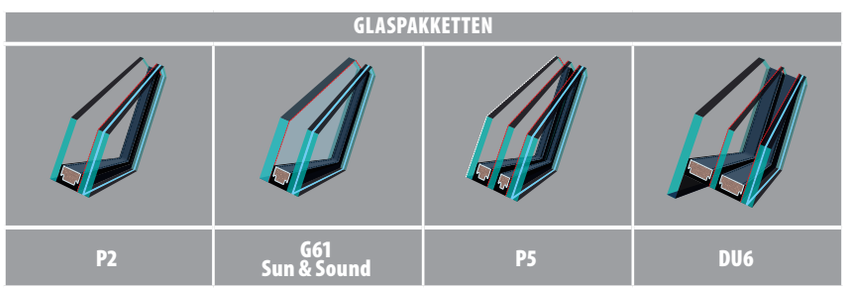

Type (plat-)dakvenster	Type glas	Glasopbouw	Helling	Geluidsniveau* L_{IA} [dB(A)] zonder AMZ	Geluidsniveau* L_{IA} [dB(A)] met AMZ
FTP-V FTP	**G61**	**6-12-33.2**	**30°**	**38**	**35,1**
	U3	**4-16-4**	**30°**	**47,2**	**36,5**
	P2	**4 -15-33.2**			
	P5	**4-10-4-8-33.2**			
DXF DMF DEF	**DU6**	**6-18-4-18-44.2**	**5°**	**44**	**41**

*getest volgens NBN EN ISO 10140-1/A2:2014 (Geluidsleer - Laboratoriummeting van geluidisolatie van bouwelementen - Deel 1: Toe te passen regels bij specifieke producten - Amendement 2: Regengeluid). Waarde bepaald bij hevige regenval (hoeveelheid neerslag tot 40 mm/h - typische diameter regendruppels 2 tot 5 mm - valsnelheid 5 tot 7 m/s).

**testen in de praktijk hebben aangetoond dat wanneer men een groep mensen een bepaald geluidsniveau X laat horen en men ze vervolgens de mogelijkheid geeft d.m.v. een draaiknop dit geluidsniveau tot de helft te verminderen, het verschil tussen het eerst gemeten en laatst gemeten geluidsniveau gemiddeld 10 dB[A] bedraagt!