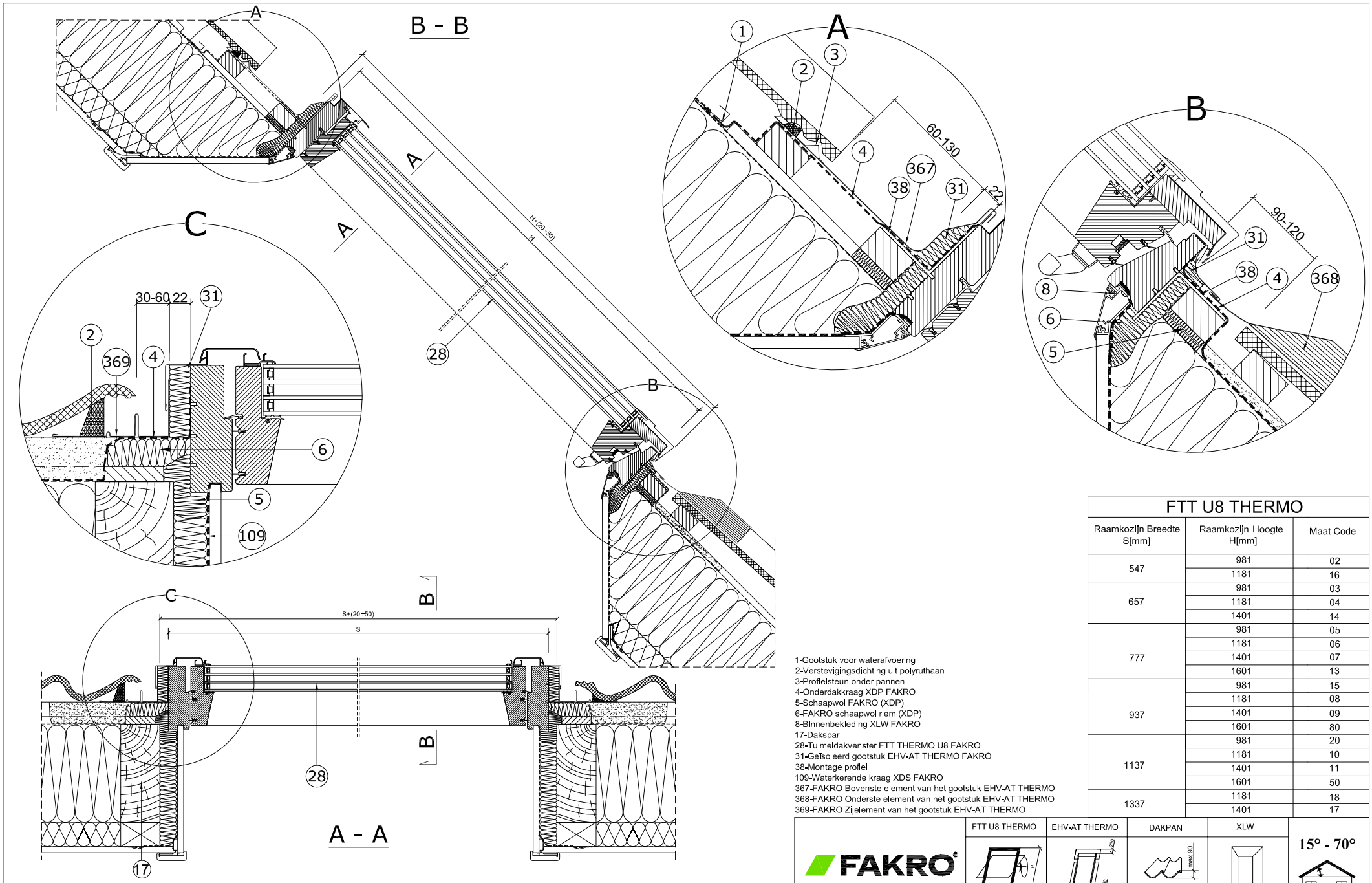

1-Gootstuk voor waterafvoerlng
2-Verstevigingsdichting uit polyruthaan
3-Proflelsteun onder pannen
4-Onderdakkraag XDP FAKRO
5-Schaapwol FAKRO (XDP)
6-FAKRO schaapwol rlem (XDP)
8-Blnnenbekledlng XLW FAKRO
17-Dakspar
28-Tulmeldakvenster FTT THERMO U8 FAKRO
31-Geïsoleerd gootstuk EHV-AT THERMO FAKRO
38-Montage profiel
109-Waterkerende kraag XDS FAKRO
367-FAKRO Bovenste element van het gootstuk EHV-AT THERMO
368-FAKRO Onderste element van het gootstuk EHV-AT THERMO
369-FAKRO Zijelement van het gootstuk EHV-AT THERMO

FTT U8 THERMO		
Raamkozijn Breedte S[mm]	Raamkozijn Hoogte H[mm]	Maat Code
547	981	02
	1181	16
657	981	03
	1181	04
	1401	14
777	981	05
	1181	06
	1401	07
	1601	13
937	981	15
	1181	08
	1401	09
	1601	80
1137	981	20
	1181	10
	1401	11
	1601	50
1337	1181	18
	1401	17

FAKRO®

FTT U8 THERMO | EHV-AT THERMO | DAKPAN | XLW | 15° - 70°

Verticale en horizontale doorsnede:
FTT U8 THERMO tuimeldakvenster met verhoogde tuimelas
met gootstuk EHV-AT THERMO
voor sterk geprofileerde dakbedekking

FORMAAT:	SCHAAL:	DATUM:
A4	1:10/1:5	06.2011

Opgelet: Dit is een informatietekening. Al de opgegeven afmetingen moeten geverifieerd worden met de afmetingen op/voor de bouw. Daar dit een schematekening is neemt FAKRO geen verantwoordelijkheid op zich voor de feitelijke inbouw van het dakvenster in het dak.