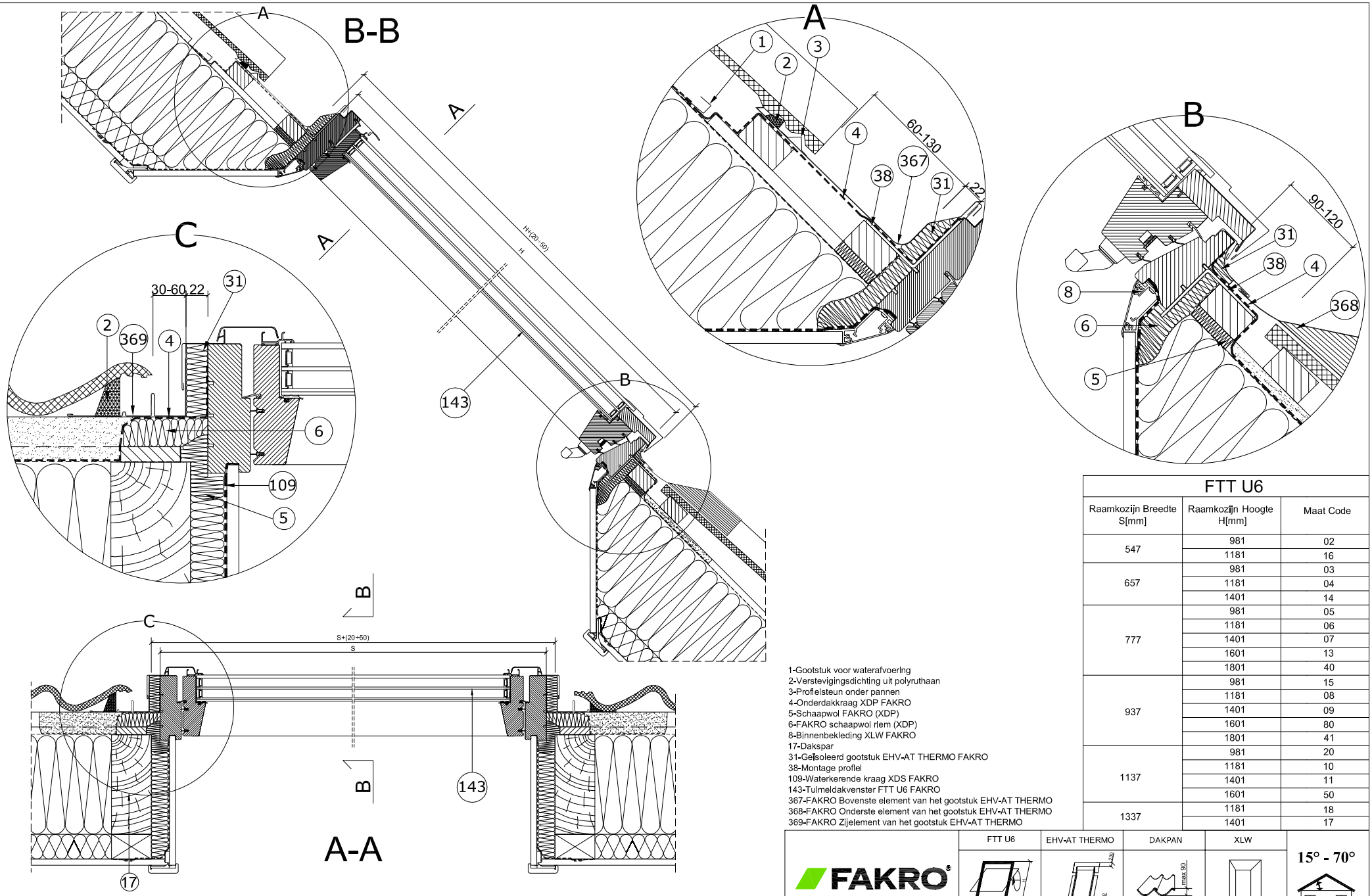

1-Gootstuk voor waterafvoerlng
2-Verstevigingsdichting uit polyruthaan
3-Proflelsteun onder pannen
4-Onderdakkraag XDP FAKRO
5-Schaapwol FAKRO (XDP)
6-FAKRO schaapwol rlem (XDP)
8-Binnenbekleding XLW FAKRO
17-Dakspar
31-Geïsoleerd gootstuk EHV-AT THERMO FAKRO
38-Montage proflel
109-Waterkerende kraag XDS FAKRO
143-Tulmeldakvenster FTT U6 FAKRO
367-FAKRO Bovenste element van het gootstuk EHV-AT THERMO
368-FAKRO Onderste element van het gootstuk EHV-AT THERMO
369-FAKRO Zijelement van het gootstuk EHV-AT THERMO

FTT U6		
Raamkozijn Breedte S[mm]	Raamkozijn Hoogte H[mm]	Maat Code
547	981	02
	1181	16
657	981	03
	1181	04
	1401	14
777	981	05
	1181	06
	1401	07
	1601	13
	1801	40
937	981	15
	1181	08
	1401	09
	1601	80
	1801	41
1137	981	20
	1181	10
	1401	11
	1601	50
1337	1181	18
	1401	17

FAKRO®

FTT U6 | EHV-AT THERMO | DAKPAN | XLW | 15° - 70°

Verticale en horizontale doorsnede:
FTT U6 tuimeldakvenster met verhoogde tuimelas
met gootstuk EHV-AT THERMO
voor sterk geprofileerde dakbedekking

FORMAAT:	SCHAAL:	DATUM:
A4	1:10/1:5	06.2011

Opgelet: Dit is een informatietekening. Al de opgegeven afmetingen moeten geverifieerd worden met de afmetingen op/voor de bouw. Daar dit een schematekening is neemt FAKRO geen verantwoordelijkheid op zich voor de feitelijke inbouw van het dakvenster in het dak.