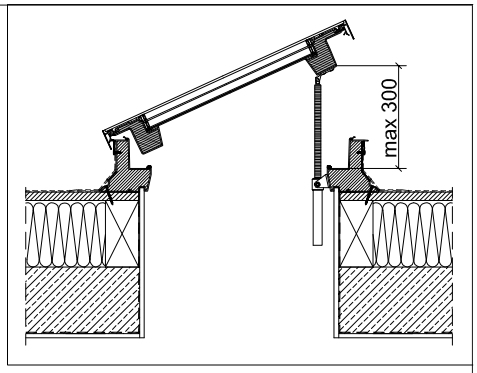

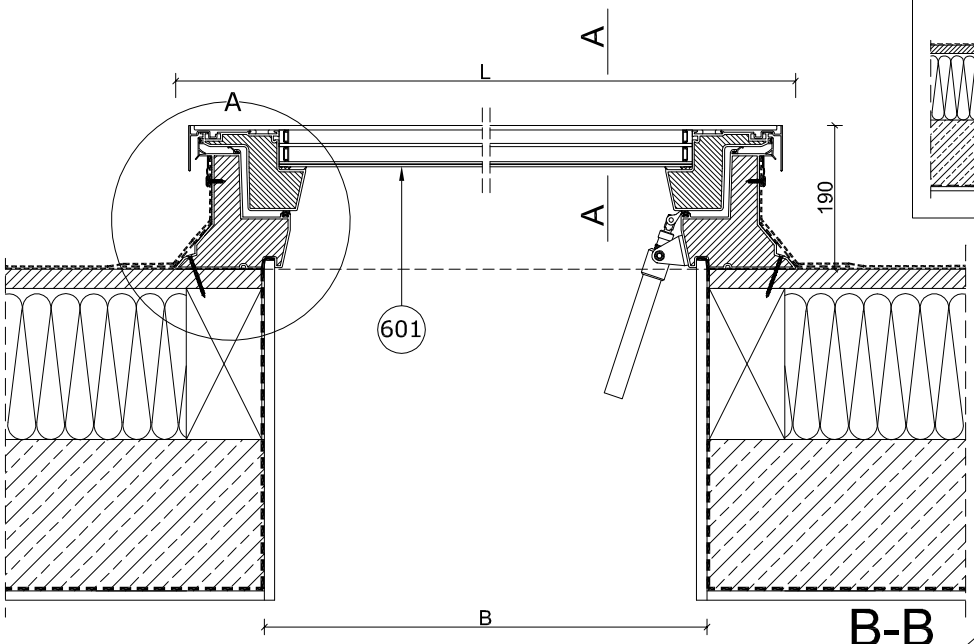

B-B

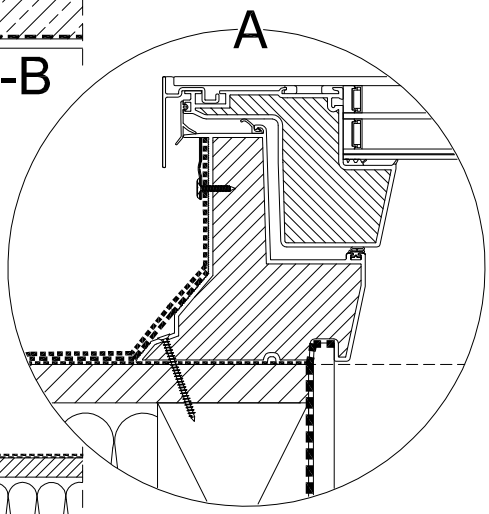

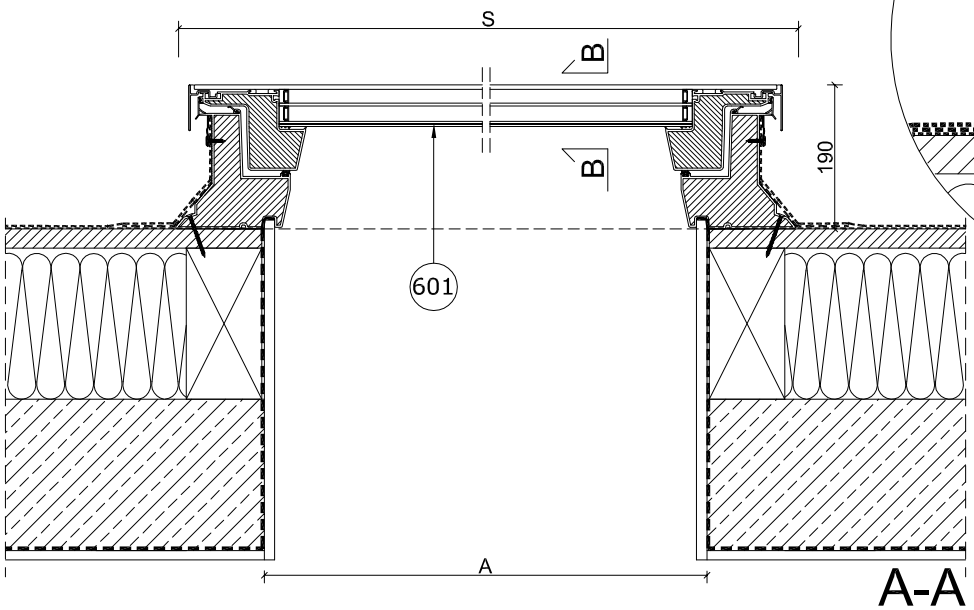

A-A

601-DMF DU6 platdakvenster (Flat),
manueel openend, glaspakket DU6

DMF DU6				
A[mm]	B[mm]	Maat Code	S[mm]	L[mm]
600	600	01	820	820
	900	02	820	1120
700	700	03	920	920
800	800	04	1020	1020
900	900	05	1120	1120
	1200	06	1120	1120
1000	1000	07	1220	1220
	1500	10	1220	1720
1200	1200	08	1420	1420
	2200	11	1420	2420
1400	1400	09	1620	1620

FAKRO

DMF DU6

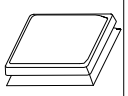

BITUUM BEDEKKING EPDM

0° - 15°

Verticale en horizontale doorsnede:
DMF DU6 platdakvenster (Flat),
manueel openend, glaspakket DU6

FORMAAT:	SCHAAL:	DATUM:
A4	1:10/1:5	05.2013

Opgelet: Dit is een informatietekening. Al de opgegeven afmetingen moeten geverifieerd worden met de afmetingen op/voor de bouw. Daar dit een schematekening is neemt FAKRO geen verantwoordelijkheid op zich voor de feitelijke inbouw van het dakvenster in het dak.