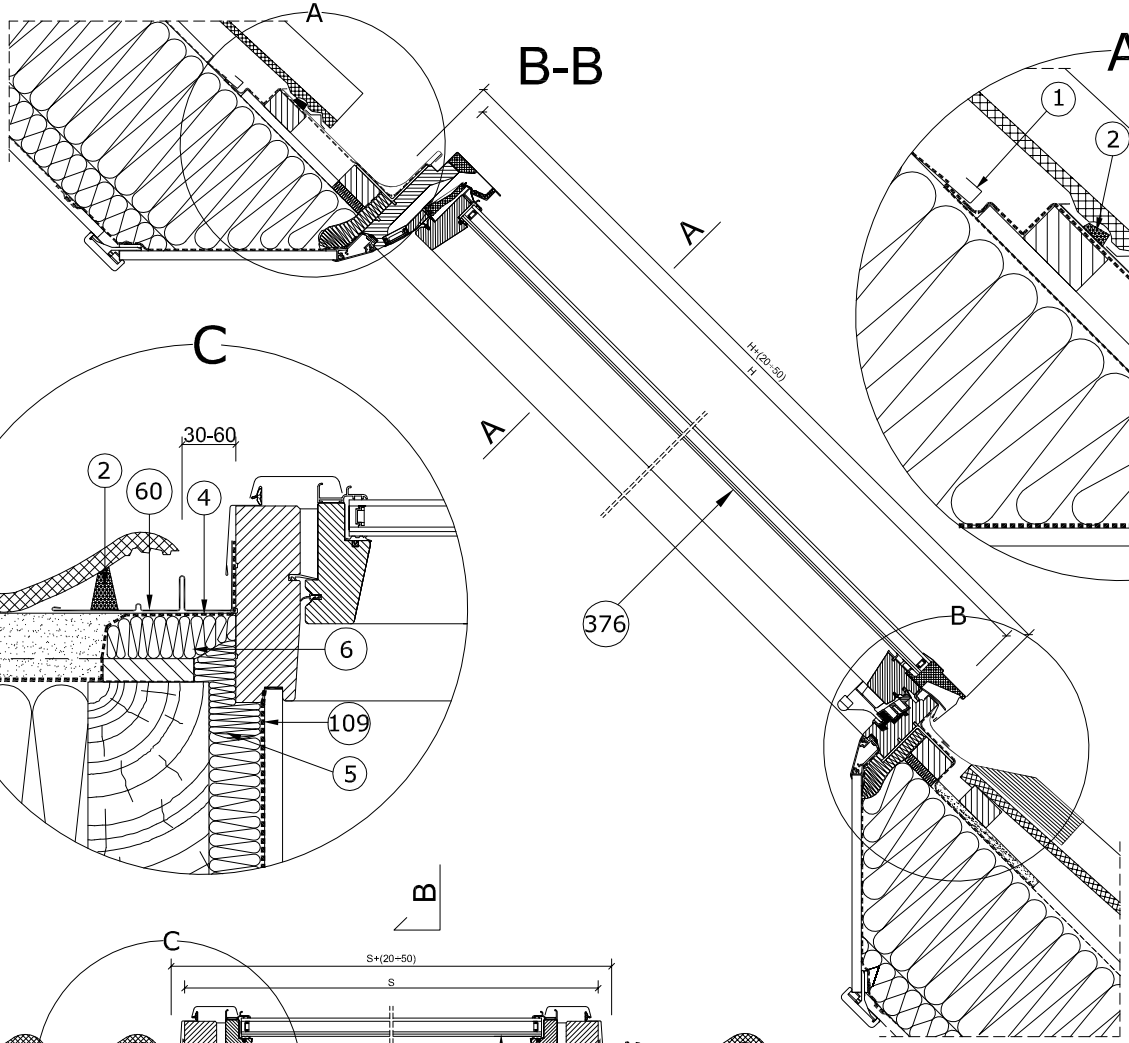

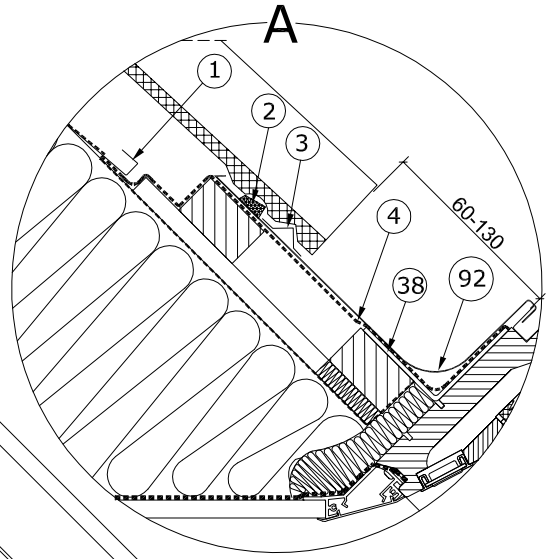

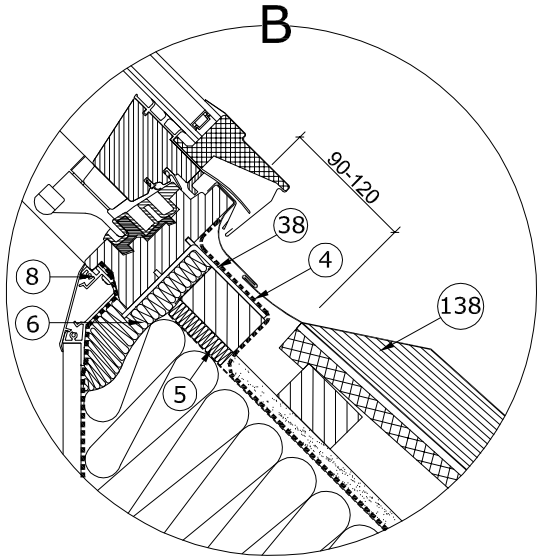

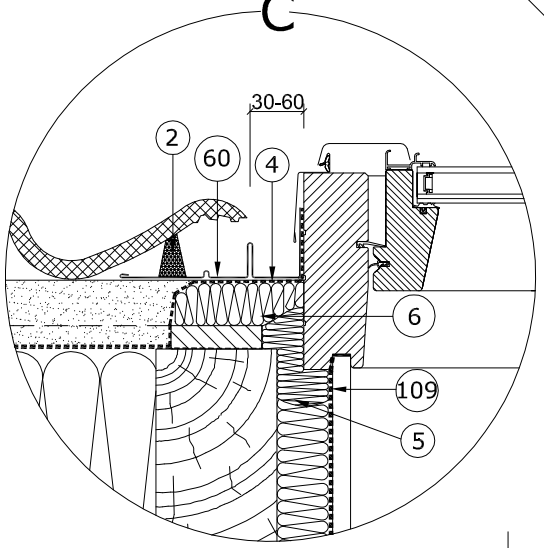

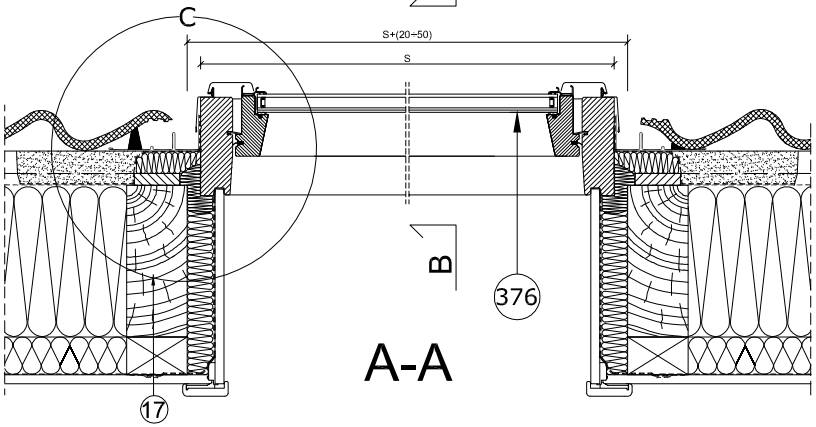

1-Gouttière d'évacuation d'eau FAKRO
2-Câle d'étanchéité en polyuréthane
3-Profilé de support des tulles
4-Raccord perméable ŕ la vapeur XDP FAKRO
5-une tresse en laine de mouton FAKRO (XDP)
6-un bloc en laine de mouton FAKRO (XDP)
8-un élément du parol d'intérieur XLW FAKRO
17-Chevron
38-Équerre de montage
60-Élément latéral du raccord EHV FAKRO
92-élément supérieur du raccord EHV FAKRO
109-Raccord perméable ŕ la vapeur XDS FAKRO
138-l'élément inférieur du raccord EHV FAKRO
376-Fenętre pivotante FTP-V P2/G4 Secure, FTU-V P2/G4 Secure FAKRO

FTP-V P2/G4 Secure, FTU-V P2/G4 Secure		
la largeur du dormant S[mm]	la hauteur du dormant H[mm]	le symbol de la fenêtre
457	780	46
	980	48
477	780	47
	980	49
547	780	01
	980	02
	1180	16
657	780	22
	980	03
	1180	04
	1400	14
777	780	23
	980	05
	1180	06
	1400	07
	1600	13
937	780	24
	980	15
	1180	08
	1400	09
	1600	80
1137	780	25
	980	20
	1180	10
	1400	11
	1600	50
1337	780	26
	980	12
	1180	18
	1400	17

FAKRO

FTP-V P2/G4 Secure FTU-V P2/G4 Secure	EHV	TUILE	XLW	15° - 90°
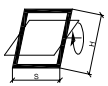	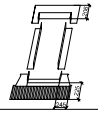			

La coupe verticale et horizontale: la fenêtre de toit FTP-V P2/G4, FTU-V P2/G4 Secure avec le raccord d'étanchéité EHV pour les couvertures hautement profilées

FORMAT:	ÉCHELLE:	DATE:
A4	1:10/1:5	02.2011

Attention!
Ce dessin est ŕ titre informatif. Tous les renseignements indiqués doivent ętre vérifiés et adaptées selon les données sur chantier. Ceci est un schéma de pose et Fakro décline toute responsabilité en cas de pose incorrecte sur chantier