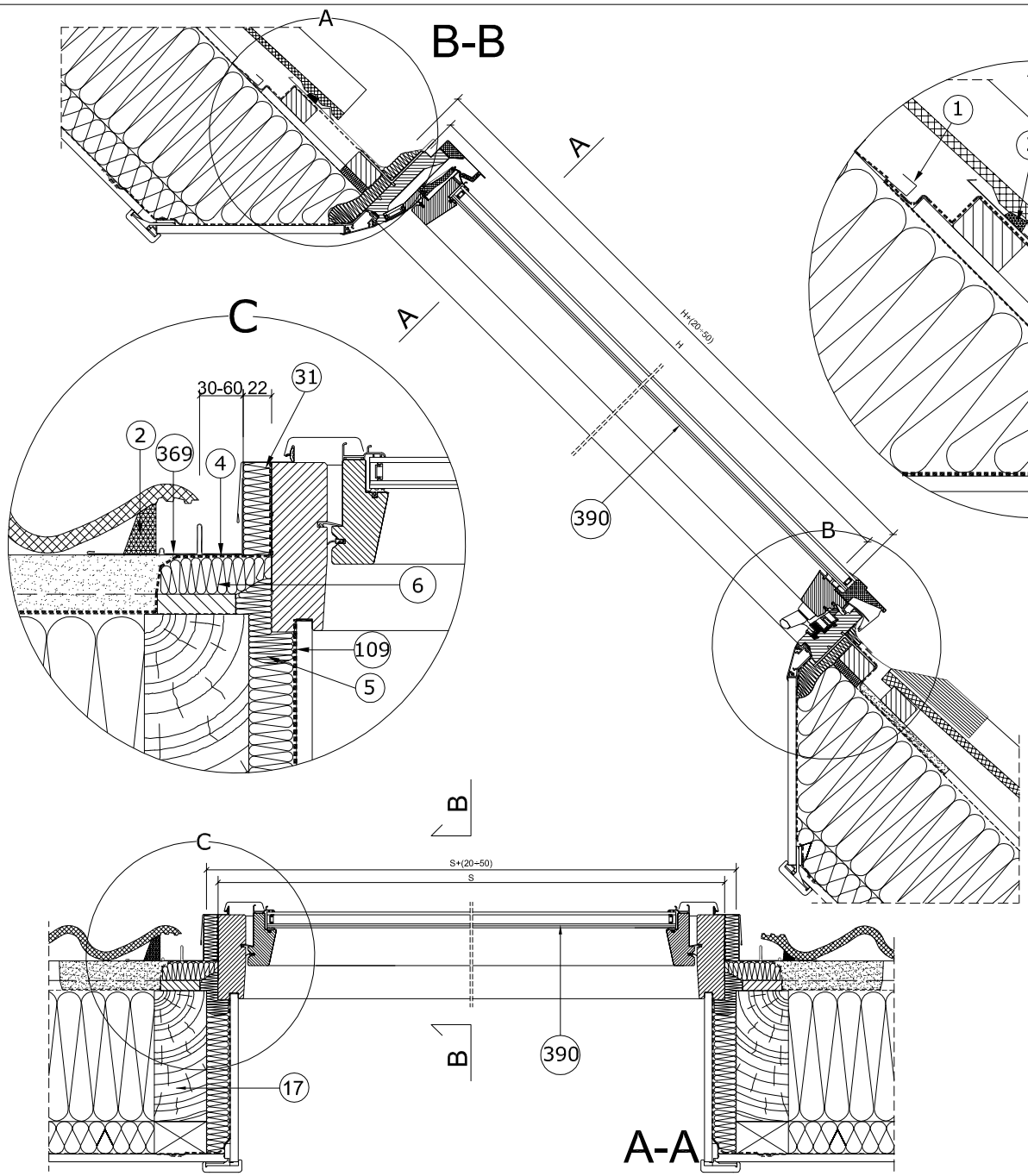


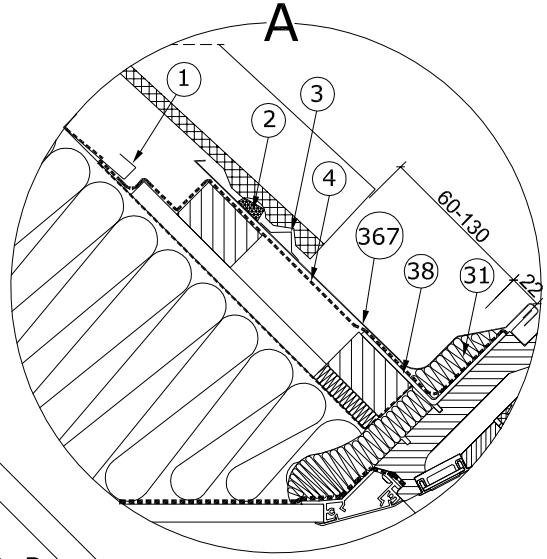


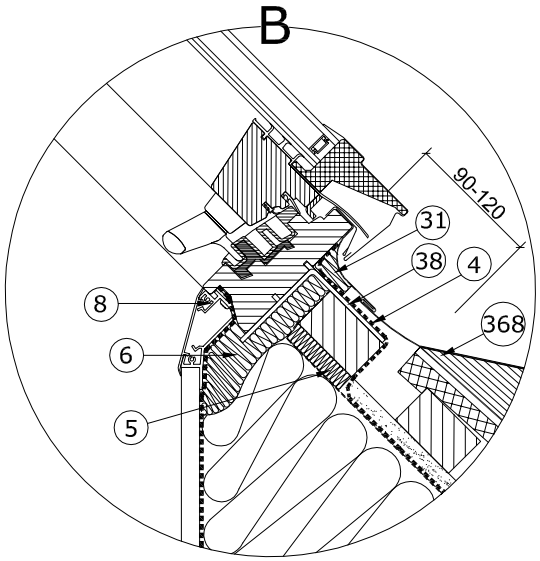


1-Gootstuk voor waterafvoering FAKRO
2-Verstevigingsdichting uit polyruthaan
3-Profielsteun onder pannen
4-Onderdakkraag XDP FAKRO
5-Schaapwol FAKRO (XDP)
6-FAKRO schaapwol riem (XDP)
8-Binnenbekleding XLW FAKRO
17-Dakspar
31-Geïsoleerd gootstuk EHV-AT THERMO FAKRO
38-Montage profiel
109-Waterkerende kraag XDS FAKRO
367-FAKRO Bovenste element van het gootstuk EHV-AT THERMO
368-FAKRO Onderste element van het gootstuk EHV-AT THERMO
369-FAKRO Zijelement van het gootstuk EHV-AT THERMO
390-FAKRO Tuimeldakvenster FTP-V P2, FTU-V P2

| FTP-V P2, FTU-V P2 | | |
|---|---|---|
| Raamkozijn Breedte S[mm] | Raamkozijn Hoogte H[mm] | Maat Code |
| 457 | 780 | 46 |
| | 980 | 48 |
| 477 | 780 | 47 |
| | 980 | 49 |
| 547 | 780 | 01 |
| | 980 | 02 |
| | 1180 | 16 |
| 657 | 780 | 22 |
| | 980 | 03 |
| | 1180 | 04 |
| | 1400 | 14 |
| 777 | 780 | 23 |
| | 980 | 05 |
| | 1180 | 06 |
| | 1400 | 07 |
| | 1600 | 13 |
| 937 | 780 | 24 |
| | 980 | 15 |
| | 1180 | 08 |
| | 1400 | 09 |
| | 1600 | 80 |
| 1137 | 780 | 25 |
| | 980 | 20 |
| | 1180 | 10 |
| | 1400 | 11 |
| | 1600 | 50 |
| 1337 | 780 | 26 |
| | 980 | 12 |
| | 1180 | 18 |
| | 1400 | 17 |

FAKRO®

| FTP-V P2, FTU-V P2 | EHV-AT THERMO | DAKPAN | XLW | 15° - 90° |
|---|---|---|---|---|
| 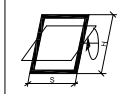 | 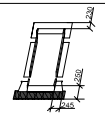 | | | |

| Verticale en horizontale doorsnede: FTP-V P2 , FTU-V P2 tuimeldakvenster met verhoogde tuimelas met gootstuk EHV-AT THERMO voor geprofileerde dakbedekking | FORMAAT: A4 | SCHAAL: 1:10/1:5 | DATUM: 08.2011 |
|---|---|---|---|

Opgelet: Dit is een informatietekening. Al de opgegeven afmetingen moeten geverifieerd worden met de afmetingen op/voor de bouw. Daar dit een schematekening is neemt FAKRO geen verantwoordelijkheid op zich voor de feitelijke inbouw van het dakvenster in het dak.